ラックマウント金具

定　　格

適合機種	WT-902-B、WT-904-B、PS-M100、PS-M301、PS-W820、WD-M300、WD-M310、他
マウントサイズ	EIA 1 U
質量	120 g
仕上	黒色半艶焼付塗装(マンセルN1近似、日塗工HN-10(2015年)近似)
材質	SPCC鋼板 t=1.6

外観寸法図

単位:mm

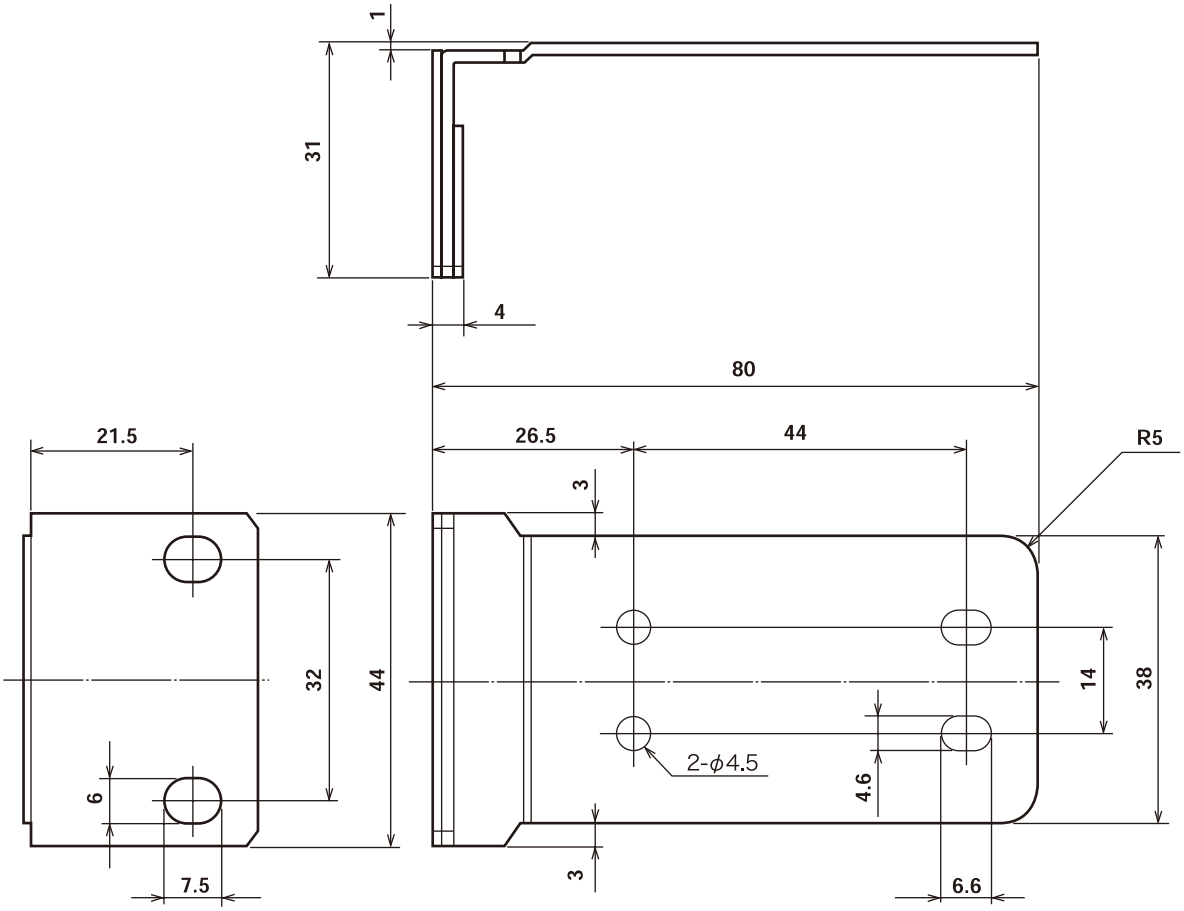

(2008年12月初版)

型番		分類	発行	頁
PS-RU11	株式会社 JVCケンウッド・公共産業システム	プロオーディオ	2016年6月	1/1

PA00147-007

株式会社エクセリ(代理店届出番号C1909977) 東京都中央区日本橋浜町2-30-1 / 大阪府大阪市中央区久太郎町1-9-5 URL : https : //www.exseli.com/